PARTS LIST

2017.08.01

www.nilfisk.com

Nilfisk

TABLE OF CONTENTS

Overview 100 1
Overview 150, 250 3
Overview LCD 5
Accessories 7
Bent ends 9
Black dust container 11
RECOMMENDED SPARE PARTS 13

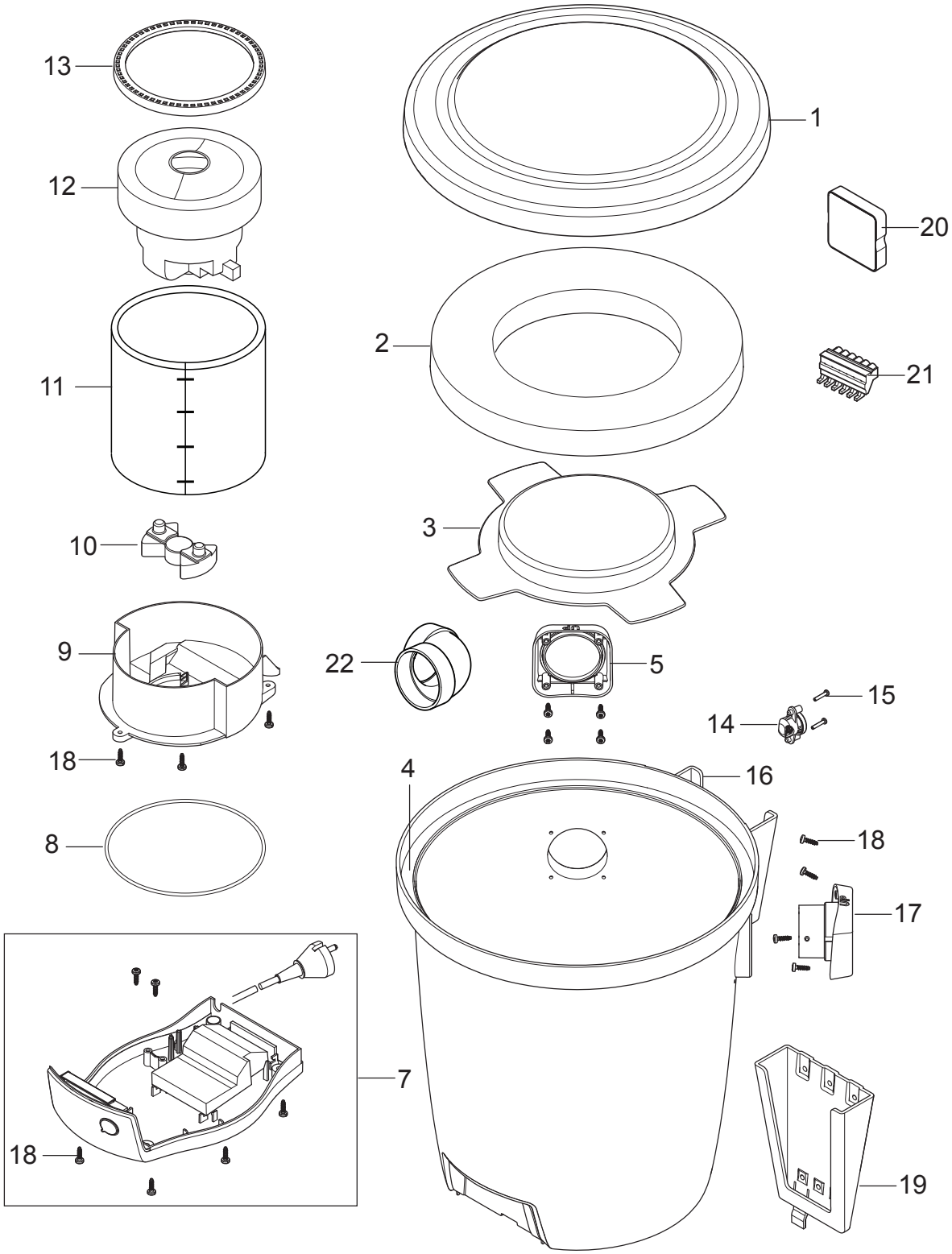
13
12
11
10
9
18
8
1
20
2
21
3
22
5
15
14
4
16
18
17
7
18
19

Pos.	Vare-nr	Antal	Beskrivelse	Notes
0	107416959	1	NILFISK ALL-IN-1 BOX PERF. 150-250 X10	
1	140 8505 010	1	LID ALTO	
2	140 8539 500	1	Filter Cv	
3	140 8537 000	1	IP COVER	
4	140 0061 060	1	GASKET L 1075	
5	42000220	1	Sugekontakt hvid	
7	107408045	1	COVER TOP NILF EU PERF-SUPR 100-150-250	
8	140 6799 010	1	Pakning	
9	140 8521 000	1	Støjdæmpning	
10	107408017	1	ELITE MOTORHOLDER BAGERST	
11	107408012	1	CVUPGR SOUND REDUCTION FOAM	
12	107408008	1	CVUPGR FAN UNIT 1300W 220-240V 50-60HZ	
13	107408016	1	Beslag til motor CV	
14	140 7779 010	1	Sikkerhedsventil	
15	140 9214 220	2	SCREW PT K30X16 FZB	[1]
16	140 8526 060	1	CHASSIS W INLET NILFISK	[2]
17	140 9214 040	18	Skrue Torx 40X14 Fzb	
18	140 8535 020	1	INLET ALTO	[3]
19	147 1427 510	1	Vægbeslag	
20	107408055	1	Trådløs modtagerbox inkl. 3 m datakabel	
21	107408020	1	6POLE CV CONNECTOR	
22	42000254	1	90gr kort bøjning	

Part Notes:

[1] - ONLY USED FOR PRODUCTION
[2] - USE ALTERNATIVE COLOR 140 8526 000/010
[3] - ACCESSORY OUTPHASED

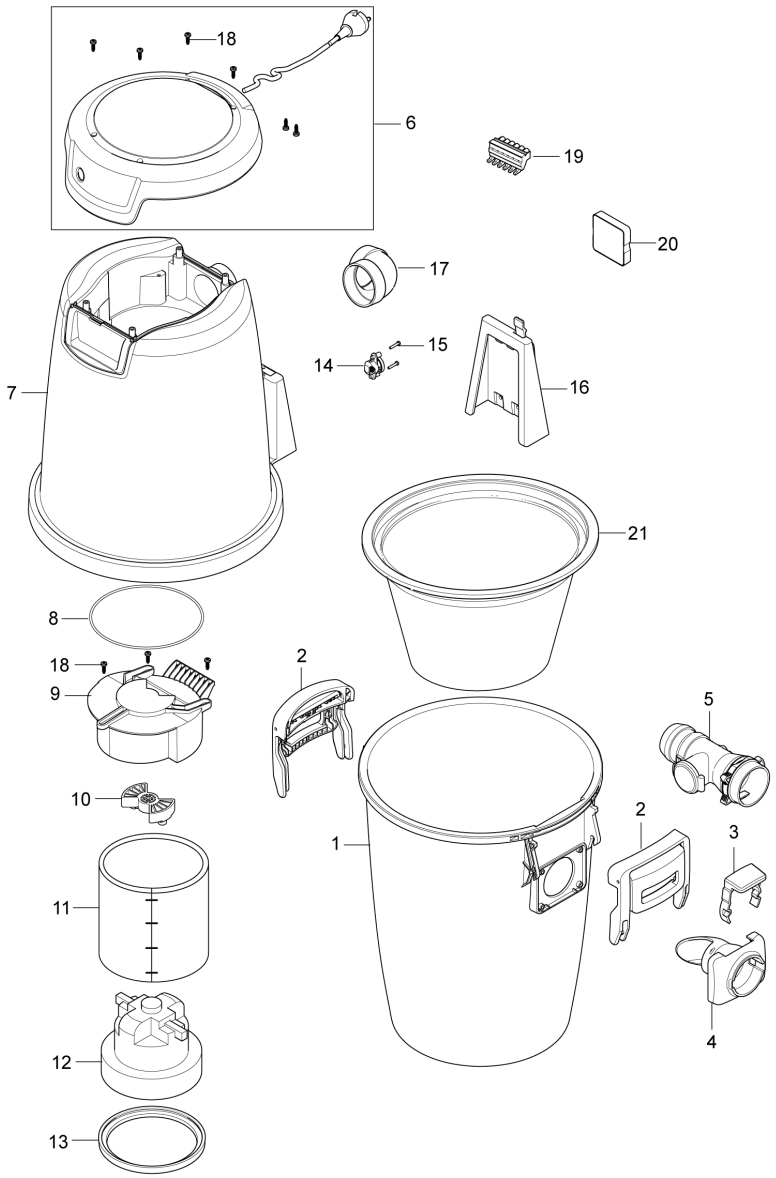
18
6
19
20
17
15
14
16
7
21
8
18
9
2
5
10
2
1
3
11
4
12
13

Pos.	Vare-nr	Antal	Beskrivelse	Notes
0	107416959	1	NILFISK ALL-IN-1 BOX PERF. 150-250 X10	
1	140 8502 070	1	Beholder	
2	107408054	2	CVUPGR HANDLE RAL9005 1PC	
3	140 7205 510	1	Lås,Slange Wd	
4	140 7204 520	1	Indgangsstuds, Sort	
5	107408058	1	Maskine / Garage udtag	
6	107408045	1	COVER TOP NILF EU PERF-SUPR 100-150-250	
7	140 8501 120	1	CHASSIS NILFISK CV20	
7	140 8501 130	1	Chassis Nilfisk Cv30I	
8	140 6799 010	1	Pakning	
9	140 8521 000	1	Støjdæmpning	
10	107408017	1	ELITE MOTORHOLDER BAGERST	
11	107408012	1	CVUPGR SOUND REDUCTION FOAM	
12	107408008	1	CVUPGR FAN UNIT 1300W 220-240V 50-60HZ	[1]
12	107408010	1	CVUPGR FAN UNIT 1600W 220-240V 50-60HZ	[2]
13	107408016	1	Beslag til motor CV	
14	140 7779 010	1	Sikkerhedsventil	
15	140 9214 220	2	SCREW PT K30X16 FZB	[3]
16	147 1427 510	1	Vægbeslag	
17	42000254	1	90gr kort bøjning	
18	140 9214 040	9	Skrue Torx 40X14 Fzb	
19	107408020	1	6POLE CV CONNECTOR	
20	107408055	1	Trådløs modtagerbox inkl. 3 m datakabel	
21	140 8514 500	1	Filter til CV	

Part Notes:

[1] - 150
[2] - 250
[3] - ONLY USED FOR PRODUCTION

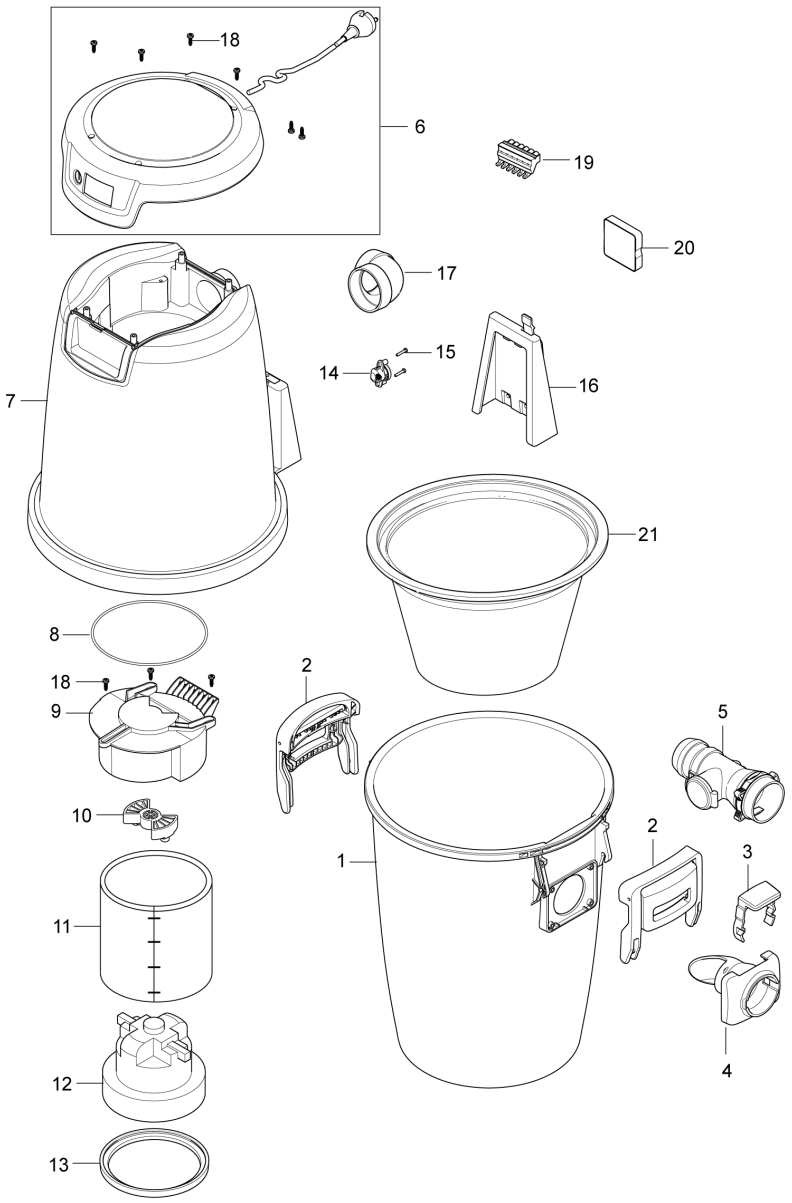
18
6
19
20
17
15
14
16
7
21
8
18
9
2
5
10
2
3
1
11
12
4
13

Pos.	Vare-nr	Antal	Beskrivelse	Notes
0	107416959	1	NILFISK ALL-IN-1 BOX PERF. 150-250 X10	
1	140 8502 070	1	Beholder	
2	107408054	2	CVUPGR HANDLE RAL9005 1PC	
3	140 7205 510	1	Lås,Slange Wd	
4	140 7204 520	1	Indgangsstuds, Sort	
5	107408058	1	Maskine / Garage udtag	
6	107408049	1	NILFISK EU TOP COVER SUPREME LCD	
7	140 8501 130	1	Chassis Nilfisk Cv30I	
8	140 6799 010	1	Pakning	
9	140 8521 000	1	Støjdæmpning	
10	107408017	1	ELITE MOTORHOLDER BAGERST	
11	107408012	1	CVUPGR SOUND REDUCTION FOAM	
12	107408010	1	CVUPGR FAN UNIT 1600W 220-240V 50-60HZ	
13	107408016	1	Beslag til motor CV	
14	140 7779 010	1	Sikkerhedsventil	
15	140 9214 220	2	SCREW PT K30X16 FZB	[1]
16	147 1427 510	1	Vægbeslag	
17	42000254	1	90gr kort bøjning	
18	140 9214 040	9	Skrue Torx 40X14 Fzb	
19	107408020	1	6POLE CV CONNECTOR	
20	107408055	1	Trådløs modtagerbox inkl. 3 m datakabel	
21	140 8514 500	1	Filter til CV	

Part Notes:

[1] - ONLY USED FOR PRODUCTION

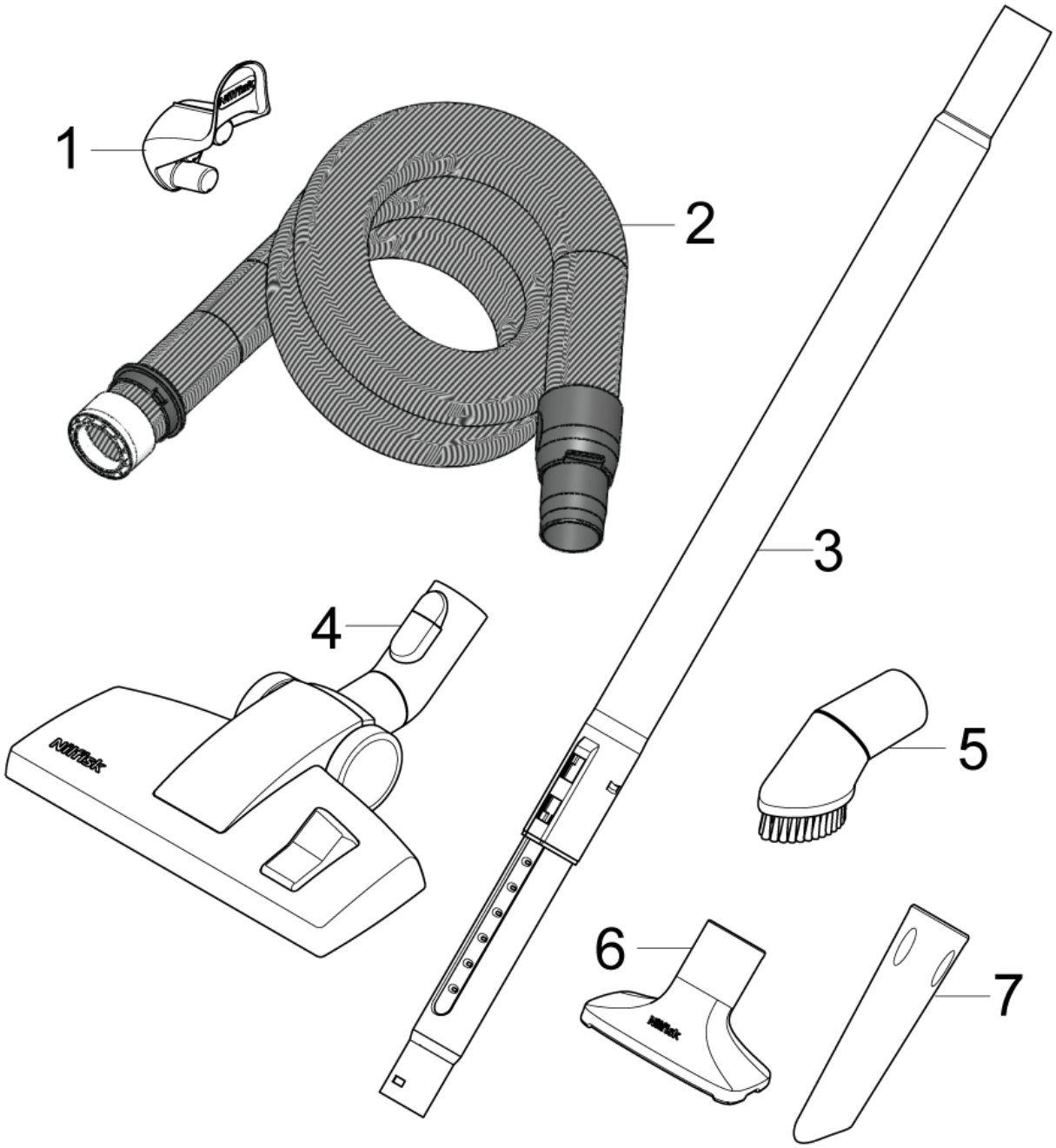
1
2
3
4
5
6
7

Pos.	Vare-nr	Antal	Beskrivelse	Notes
00	107408025	1	BOX FOR BIG NILFISK CV2.5	
00	107408028	1	BIG CV MACHINE BOX INLAY	
00	107408024	1	BOX FOR SMALL NILFISK CV2.5	
01	107408032	1	CV slangeholder, lille plast	
02	107408014	1	Slange 9 m Wireless+, Deluxe	
02	107408018	1	Slange 9 m manuel	
02	107408019	1	Slange 12 m manuel	
02	107408015	1	Slange 12 m Wireless+, Deluxe	
03	107408043	1	Teleskoprør Ø32	
04	107408042	1	Kombimundstykke Ø32	
05	107408040	1	Rundbørste Ø32	
06	107408041	1	Polstermundstykke Ø32	
07	107408039	1	Fugemundstykke fleksibelt langt Ø32	

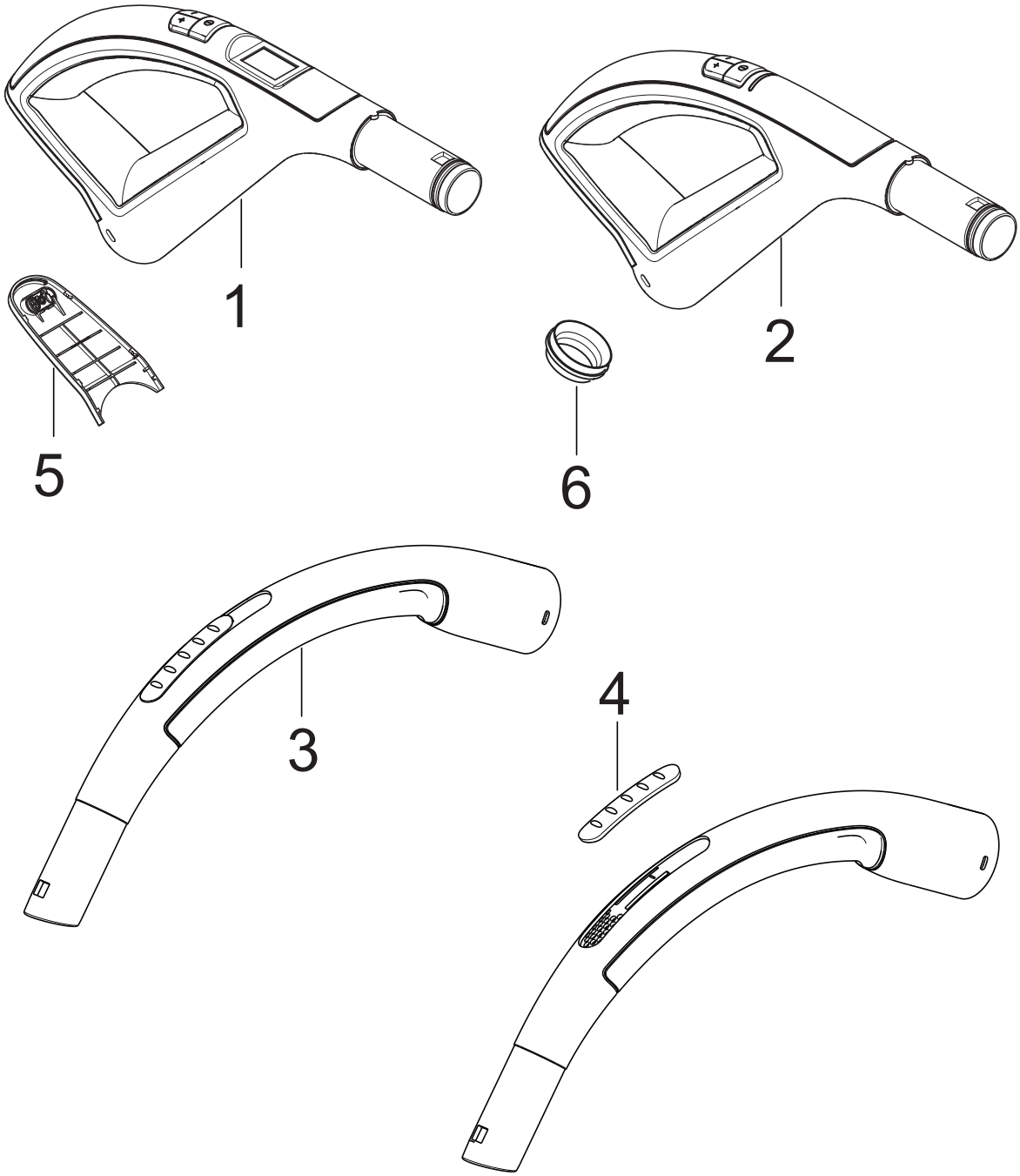
1
2
5
6
3
4

Pos.	Vare-nr	Antal	Beskrivelse	Notes
1	107408061	1	CV DELUXE BENT END 915MHZ	[1]
1	107408057	1	Deluxe håndtag	
2	107408060	1	CV STD BENT END 915MHZ	
2	107408056	1	Wireless+ håndtag	[1]
3	147 0243 520	1	Rørbøjning, manuel Ø32	
4	147 0152 500	1	Ventil, Buetrør Extreme	
5	107409105	1	Batterilåg til Elite håndtag	
6	107416211	1	Ring	

Part Notes:

[1] - For CA version

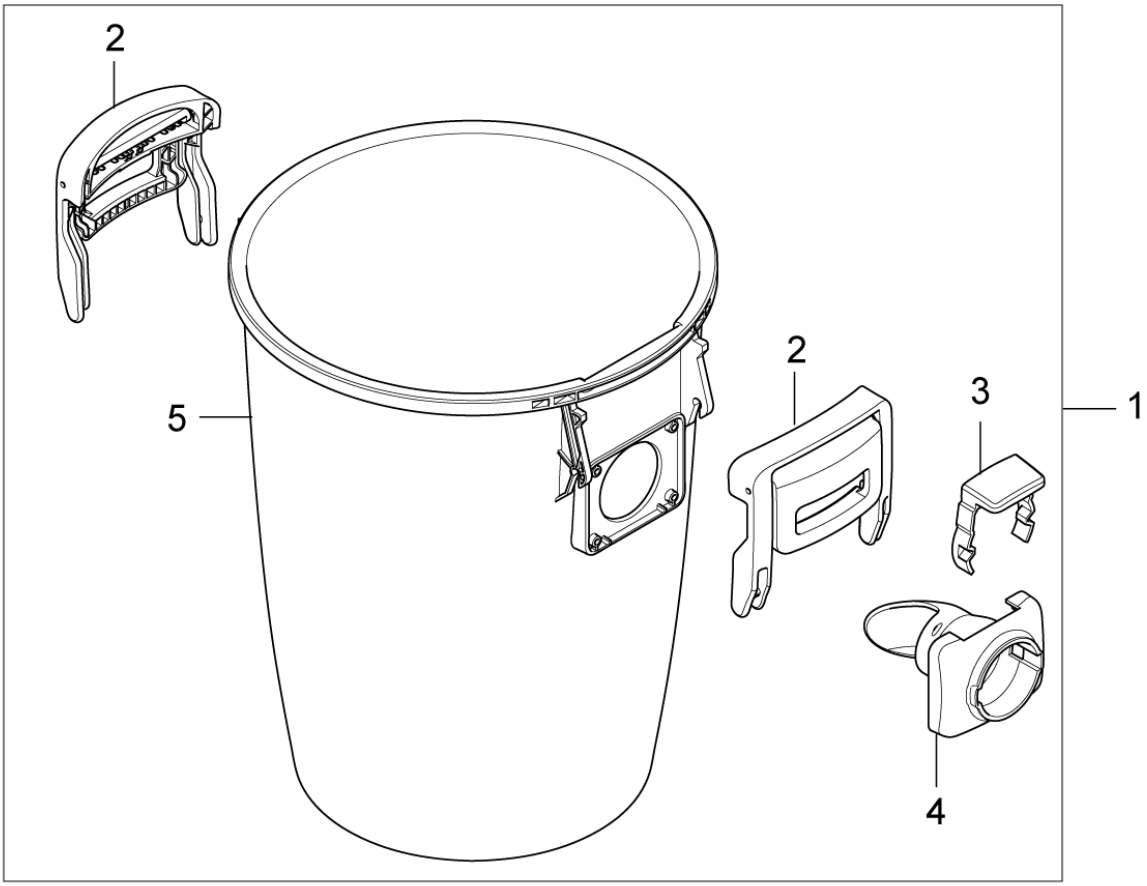
2
5
2
3
1
4

Pos.	Vare-nr	Antal	Beskrivelse	Notes
01	107408052	1	BLACK DUST CONTAINER W. FOLDING HANDLES	
02	107408054	2	CVUPGR HANDLE RAL9005 1PC	
03	140 7205 510	1	Lås,Slange Wd	
04	140 7204 520	1	Indgangsstuds, Sort	
05	140 8502 070	1	Beholder	

Pos.	Vare-nr	Antal	Beskrivelse	Notes
	107408010	1	CVUPGR FAN UNIT 1600W 220-240V 50-60HZ	
	107408045	1	COVER TOP NILF EU PERF-SUPR 100-150-250	
	107408039	1	Fugemundstykke fleksibelt langt Ø32	
	107408042	1	Kombimundstykke Ø32	
	107408040	1	Rundbørste Ø32	
	107408012	1	CVUPGR SOUND REDUCTION FOAM	
	107408008	1	CVUPGR FAN UNIT 1300W 220-240V 50-60HZ	
	107408014	1	Slange 9 m Wireless+, Deluxe	
	107408017	1	ELITE MOTORHOLDER BAGERST	
	107408055	1	Trådløs modtagerbox inkl. 3 m datakabel	
	107408016	1	Beslag til motor CV	
	107408015	1	Slange 12 m Wireless+, Deluxe	
	107408054	1	CVUPGR HANDLE RAL9005 1PC	
	107408019	1	Slange 12 m manuel	
	107408041	1	Polstermundstykke Ø32	
	107408056	1	Wireless+ håndtag	
	107408018	1	Slange 9 m manuel	
	107408057	1	Deluxe håndtag	
	107408020	1	6POLE CV CONNECTOR	
	107408043	1	Teleskoprør Ø32	

© 2016 - Nilfisk A/S