PARTS LIST

2017.08.01

www.nilfisk.com

Nilfisk

TABLE OF CONTENTS

AERO 26-21_31-21 PC top 1
Filter and motor 3
AERO container 25L 5
AERO 26,31 Accessories 7
Recommended spare parts 9

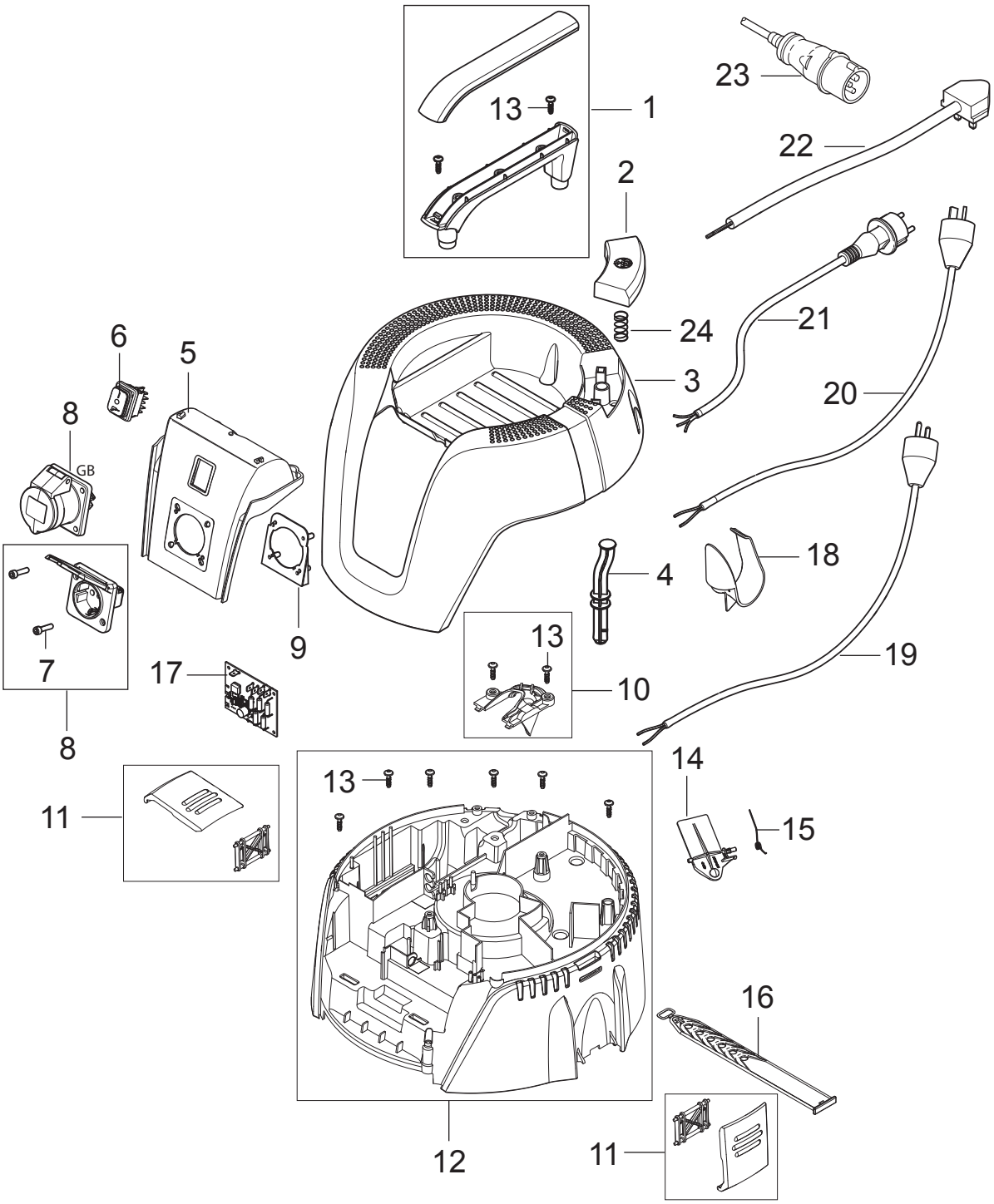
1
13
2
24
3
4
5
6
7
8
GB
9
10
11
12
13
14
15
16
17
18
19
20
21
22
23

Pos.	Vare-nr	Antal	Beskrivelse	Notes
	107412600	1	BOX AERO 26 X10	[1]
1	107409137	1	HANDLE	
2	107409138	1	PC BUTTON	
3	107409145	1	Dæksel f. AERO 26-2L	
4	107409141	1	PC ROD	
5	107409191	1	INTERFACE SWITCH AND OUTLET ALTO BLUE	
6	107409135	1	Kontakt 1-0-værktøj	
7	302003705	1	SCREW EJOT DELTA PT35X18WN5451	
8	107400059	1	SOCKET 10A/250V CH	
8	302004036	1	SOCKET 16A/250V FR	
8	107402842	1	OUTLET 2P AND PE 16A 110V	
8	302001185	1	SOCKET 10A/250V AU	
8	302004034	1	Stikdåse 16A/250V Eu	
8	302004336	1	SOCKET 13A/250V GB	
8	302004338	1	SOCKET 15A/125V US/CSA	
9	302002052	1	PLUG SOCKET PLATE	
10	107409125	1	CABLE OUTLET	
11	107409130	2	Låsebeslag	
12	107409149	1	CLAMPING PLATE	
13	302003704	9	SCREW EJOT DELTA PT50X18WN5451	
14	107409129	1	PC FLAP - KIT	
15	909100083	1	Fjeder	
16	107409131	1	Strop, gummi	
17	107409188	1	PCBA CHAMELEON 21 EA 230V	
17	107409189	1	PCBA CHAMELEON 21 EA 110V	
18	107409982	1	HOSE/CABLE HOOK. AERO 26/31	
19	61130	1	Power Cord H05Vv-F3G1,5X 5,0	[2]
20	302002391	1	POWERCORD H05VV-F 3G1.5X5.7M A	[3]
21	107409178	1	POWER CORD US	[4]
21	61132	1	POWERCORD HO5VV-F 3G1.0X5.7 SN	[5]
22	61129	1	POWER CORD H05VV-F3G1.5X5	[6]
23	302000692	1	POWER CORD H07BQ-F3G1.5X8.2 CE	[7]
24	107411345	1	SPRING FOR BUTTON	

Part Notes:

[1] - Contains 10 pcs
[2] - EU
[3] - AU, 220-240V/50-60HZ
[4] - US 120V 50/60Hz
[5] - CH
[6] - UK 230V 50Hz
[7] - UK 110V 50Hz

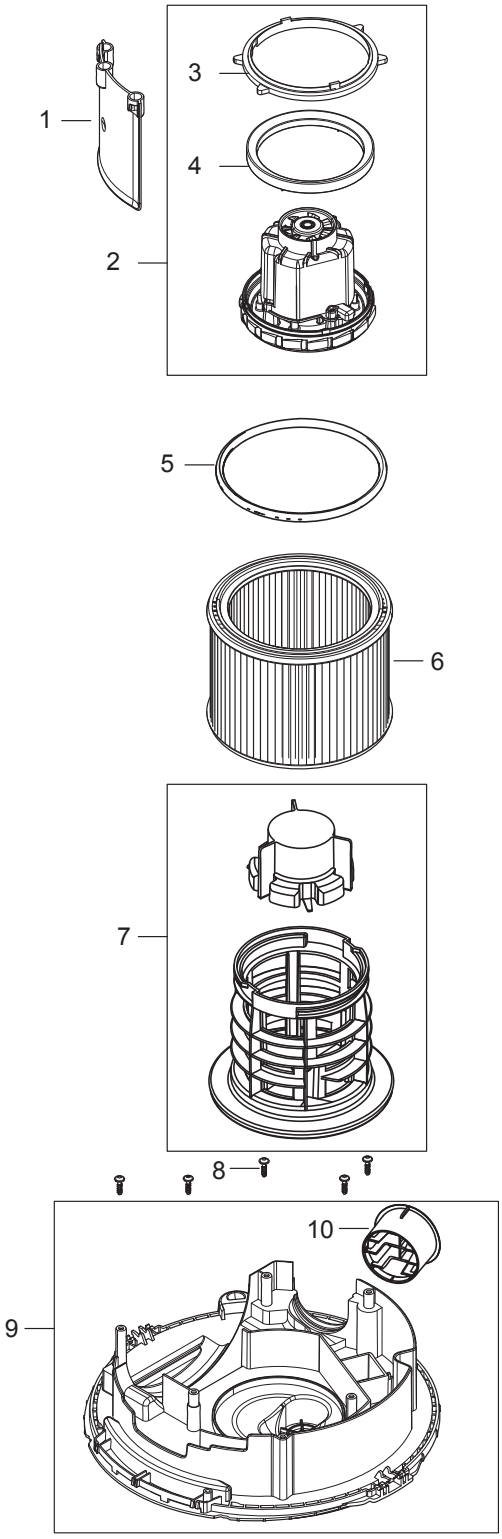
1
2
3
4
5
6
7
8
9
10

Pos.	Vare-nr	Antal	Beskrivelse	Notes
1	107409159	1	DEFLECTOR SHIELD	
2	107410825	1	Motor kit 1200W 230V/50-60HZ	[1]
2	107409160	1	Motor 230V 1000W	
2	107409162	1	MOTOR KIT 1000W 110-120V/50-60HZ	
2	107412971	1	MOTOR 1200W 100V 50/60HZ JP	[2]
3	107409163	1	Pakning, motor, øvre	
4	107409164	1	Pakning, motor, nedre	
5	107409165	1	Pakning, filter	
6	302000490	1	Filterelement PET-fleece M-klasse	
7	107402646	1	Filter Support Cage	
8	302003704	6	SCREW EJOT DELTA PT50X18WN5451	
9	107409166	1	Bundplade med udgang	
10	107409167	1	OUTLET	

Part Notes:

[1] - AERO 26-2L
[2] - JP 50/60Hz

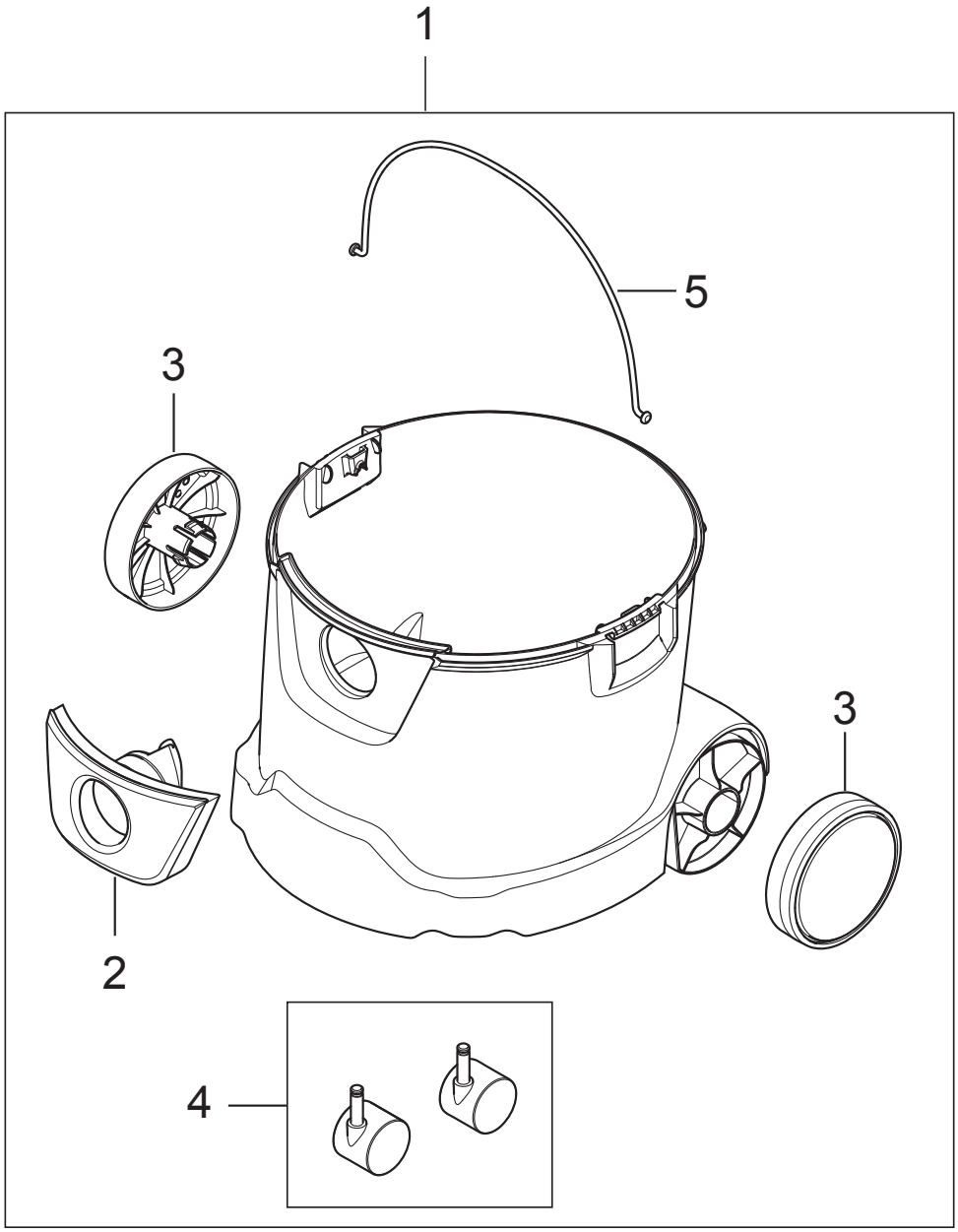
1
5
3
3
2
4

Pos.	Vare-nr	Antal	Beskrivelse	Notes
1	107409175	1	AERO CONTAINER 25L CPL.	
2	107409169	1	INLET FITTING	
3	107409170	2	Hjul Ø130	[1]
4	140 6422 500	1	Hjul, front (2 stk.)	
5	107409171	1	HANDLE CONTAINER	

Part Notes:

[1] - TSB-LI-VAC-2015-001 AERO 21-26-31 wheel
DE TSB-LI-VAC-2015-002 AERO 21-26-31 Rad

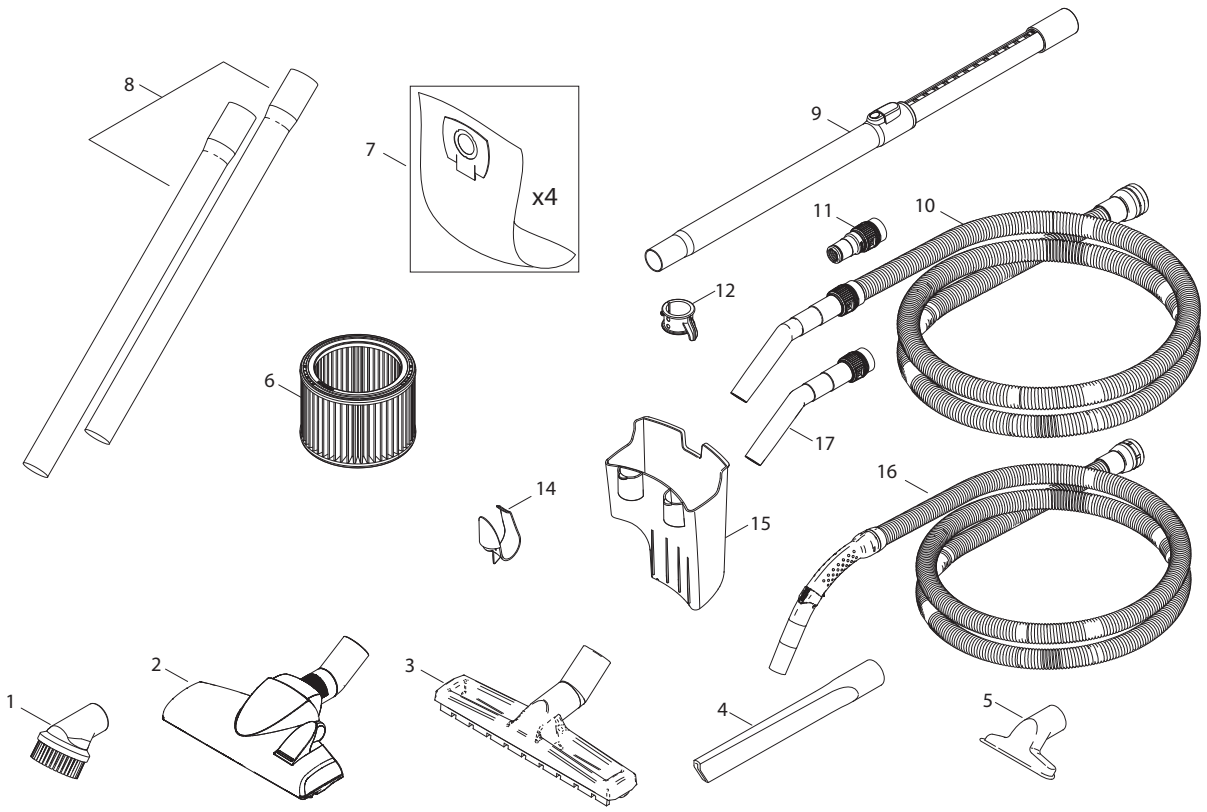
8
7
x4
9
11
10
12
6
17
16
14
15
1
2
3
4
5

Pos.	Vare-nr	Antal	Beskrivelse	Notes
0	107412600	1	BOX AERO 26 X10	
0	107412602	1	BOX AERO 31 10X	
1	107407312	1	Børstemundstykke Ø32	
1	302002509	1	Børstemundstykke plast Ø36	
2	302002365	1	Kombimundstykke plast 260 mm Ø36	
3	107402706	1	Universalmundstykke plast Ø36	
3	107407310	1	Gulvmundstykke m. gummilæber Ø32	
3	107407311	1	Gulvmundstykke m. børster Ø32	
4	107407334	1	Fugemundstykke Ø32	
4	29541	1	Fugemundstykke 200 mm Ø36	
5	14295	1	Polstermundstykke plast 115 mm Ø36	
6	302000490	1	Filterelement PET-fleece M-klasse	
7	302002404	1	Filterposer fleece (4) + vådfilter (1)	
8	107400032	1	Forlængerrør alu 500 mm 2 stk. Ø36	
8	302000529	1	Forlængerrør krom 500 mm 2 stk. Ø36	
8	40696	1	Forlængerrør plast 500 mm 2 stk. Ø36	
9	107402654	1	Teleskoprør krom-belagt 580-930 mm	
9	107402705	1	Forlængerrør teleskop plast Ø36	
10	107409976	1	Sugeslange 3,5 m Ø32	
11	107409977	1	Adapter til værktøj m. regul. Ø27/35/38	[1]
12	107410888	1	TUBEHOLDER KIT 37MM	
12	107409979	1	Parkeringsclips Ø36	
14	107409982	1	HOSE/CABLE HOOK. AERO 26/31	
15	107409980	1	Tilbehørsboks	
16	107406115	1	Sugeslange komplet 3,5 m Ø32	[1]
16	107405599	1	Sugeslange komplet 2,5 m Ø32	[1]
16	107407308	1	Sugeslange m. rørbøjning 1,9 m Ø32	
17	107413340	1	BENT END - ASSY - KIT	[1]

Part Notes:

[1] - TSB-LI-VACS-2017-01 - AERO+ATTIX hose

Pos.	Vare-nr	Antal	Beskrivelse	Notes
1	107400032	1	Forlængerrør alu 500 mm 2 stk. Ø36	
2	107400059	1	SOCKET 10A/250V CH	
3	107402646		Filter Support Cage	
4	107402654	1	Teleskoprør krom-belagt 580-930 mm	
5	107402705	1	Forlængerrør teleskop plast Ø36	
6	107402706	1	Universalmundstykke plast Ø36	
7	107404540	1	Kontakt (0-1)	
8	107404542	1	ANTI-INTEFERENCE CAPACITOR SET	
9	107405599	1	Sugeslange komplet 2,5 m Ø32	
10	107405600	1	Sugeslange komplet 1,9 m Ø32	
11	107406115	1	Sugeslange komplet 3,5 m Ø32	
12	107407310	1	Gulvmundstykke m. gummilæber Ø32	
13	107407311	1	Gulvmundstykke m. børster Ø32	
14	107409130	1	Låsebeslag	
15	107409131	1	Strop, gummi	
16	107409133	1	Strømkabel EU, 7,5 meter, orange	
17	107409135	1	Kontakt 1-0-værktøj	
18	107409190	1	Regulator, sugestyrke, 230V (2L)	
19	107409188		PCBA CHAMELEON 21 EA 230V	
20	107409190	1	Regulator, sugestyrke, 230V (2L)	
21	107409156	1	Kontakt	
22	107409160	1	Motor 230V 1000W	
24	107409162		MOTOR KIT 1000W 110-120V/50-60HZ	
25	107409163	1	Pakning, motor, øvre	
26	107409164	1	Pakning, motor, nedre	
27	107409165	1	Pakning, filter	
28	107409190	1	Regulator, sugestyrke, 230V (2L)	[1]
29	107409976	1	Sugeslange 3,5 m Ø32	
30	107409977	1	Adapter til værktøj m. regul. Ø27/35/38	
31	107409978	1	Parkeringsclips Ø32	
32	107409979	1	Parkeringsclips Ø36	
33	140 6422 500	1	Hjul, front (2 stk.)WHEELS LINK 50MM	
34	14295	1	Polstermundstykke plast 115 mm Ø36	
35	29541	1	Fugemundstykke 200 mm Ø36	
36	302000490	1	Filterelement PET-fleece M-klasseFILTER ELEMENT 185X140 PET M-CLASS	
37	302000529	1	Forlængerrør krom 500 mm 2 stk. Ø36	
38	302000692	1	POWER CORD H07BQ-F3G1.5X8.2 CE	
39	302000882	1	POWER CORD SJTW-AWG16/3X8	
40	302001185	1	SOCKET 10A/250V AU	
41	302002052	1	PLUG SOCKET PLATE	
42	302002365	1	Kombimundstykke plast 260 mm Ø36	
43	302002394	1	POWERCORD H05VV-F 2X0.75X5.7M	
44	302002404	1	Filterposer fleece (4) + vådfilter (1)FILTER BAG AERO 4 PCS	
46	302004034	1	Stikdåse 16A/250V Eu	
45	302002509	1	Børstemundstykke plast Ø36	
47	302004336	1	SOCKET 13A/250V GB	
48	302004338	1	SOCKET 15A/125V US/CSA	
49	40696	1	Forlængerrør plast 500 mm 2 stk. Ø36	
50	60902	1	POWER CORD H05VV-F 2X0.75X5.7A	
51	61130	1	Power Cord H05Vv-F3G1,5X 5,0	
52	909100083	1	Fjeder	

Part Notes:

[1] - AERO 26-2L PC ONLY

© 2016 - Nilfisk A/S